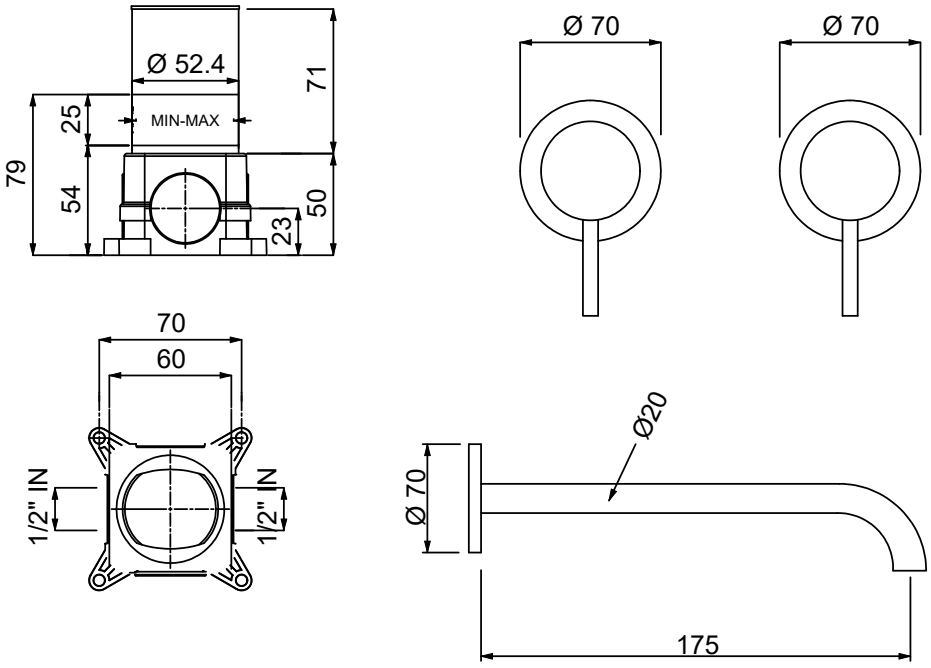

CURVY 6520310

Gruppo lavabo a parete
Wall-mounted basin mixer

QD ITALIA S.R.L. | Via Brughiere, 68 | San Maurizio d'Opaglio 28017 (NO) Italy | tel. +39 0322 950291 | C.F / P.IVA 02226820039 | info@qdrubinetterie.it

Questo disegno non potrà essere riprodotto senza l'autorizzazione rilasciata dalla QD ITALIA S.R.L. | This drawing cannot be reproduced without an authorization by QD ITALIA S.R.L.